heroal D 65

Sistema porta d'ingresso

heroal

heroal D 65

Soluzioni di sistema efficienti per le porte corrispondenti

Rappresentazione sezione, scala 1:2

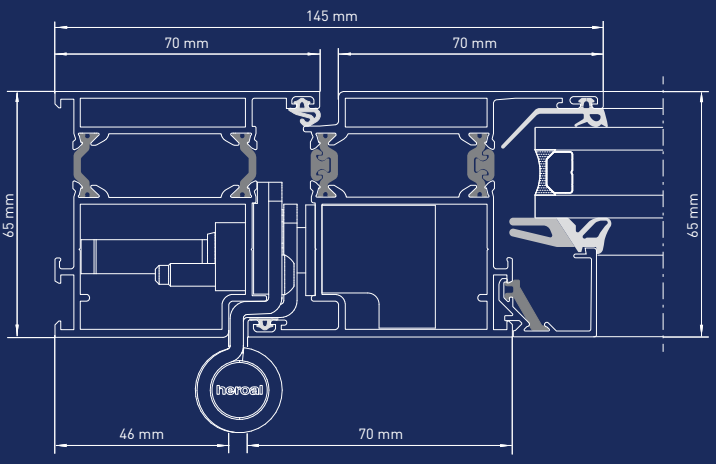

Con apertura verso l'interno

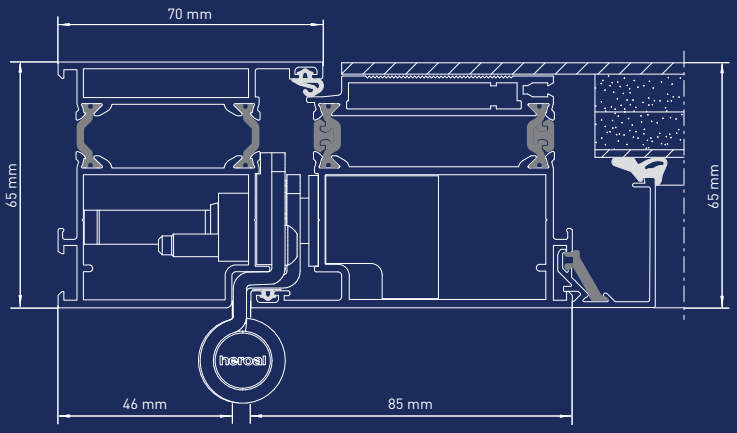

Con apertura verso l'interno, pannello sovrapposto al battente su un solo lato

Misure del sistema e caratteristiche prestazionali

» Profondità di costruzione 65/65 mm
» Spessori a vista variabili: telaio 50 – 250 mm, battente 70 – 124, trasversi 74 – 254 mm
» Spessore max. vetro/pannello: telaio fino a 47 mm, battente fino a 47 mm (vetro/pannello, riempimento)
» Guarnizioni per vetratura con vista ridotta, inseribile perimetralmente, per diverse esigenze di protezione termica
» Sistema con profilo a 3 camere isolato termicamente per requisiti internazionali
» Sistema di profili brevettato anti-deformante

Varianti di forme e design

» Tipi di apertura: elementi monopezzo e a più componenti con parte laterale e lucernario
» Elementi sagomati a una o più parti, con parte laterale o sopraluce come arco a sesto acuto, a tutto sesto e ribassato
» Telaio battente HT perimetrale, con zoccolo e pannello sovrapposto al battente
» Ampio assortimento di profili con larghezza a vista ridotta che garantisce un'elevata trasparenza nelle nuove costruzioni e nelle ristrutturazioni
» Geometria del battente filigranata, a filo superficie
» Soluzioni per soglie con due livelli di tenuta e soglia piatta senza barriere e guarnizione a spazzola
» Soluzione con sistemi di finestre compatibile: heroal W 65
» Integrabile nel sistema facciata heroal C 50 per facciate di ingresso
» Colorazione con rivestimento a polveri HWR di alta qualità

Isolamento termico (U_D in W/m²K)	1,6	Resistenza al carico del vento DIN EN 12210	C3
Permeabilità all'aria DIN EN 12207	4	Classe di isolamento acustico DIN EN ISO 717-1	1-3
Tenuta alla pioggia battente DIN EN 12208	5A	Antieffrazione (RC) DIN V ENV 1627	RC3

Il marchio heroal è sinonimo di soluzioni di sistema, che grazie a innovazioni pratiche, un'assistenza leader nel settore, un design di alta qualità integrabile in ogni architettura, nonché alla sostenibilità, hanno definito i nuovi standard del settore. Ulteriori informazioni sui servizi heroal, come il rivestimento superficiale, nonché servizi di piegatura e smussatura heroal e le caratteristiche prestazionali dei prodotti heroal sono disponibili all'indirizzo www.heroal.com

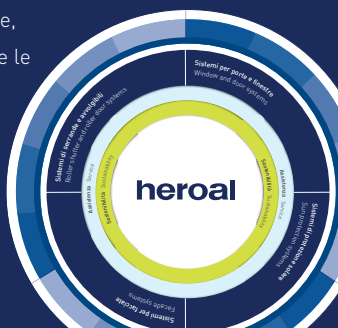

heroal – Johann Henkenjohann GmbH & Co. KG
Österwieher Str. 80 | 33415 Verl (Germany) I Tel. +49 5246 507-0 | Fax +49 5246 507-222 I www.heroal.com
Art. n. 88156 60 00 I 01.2015